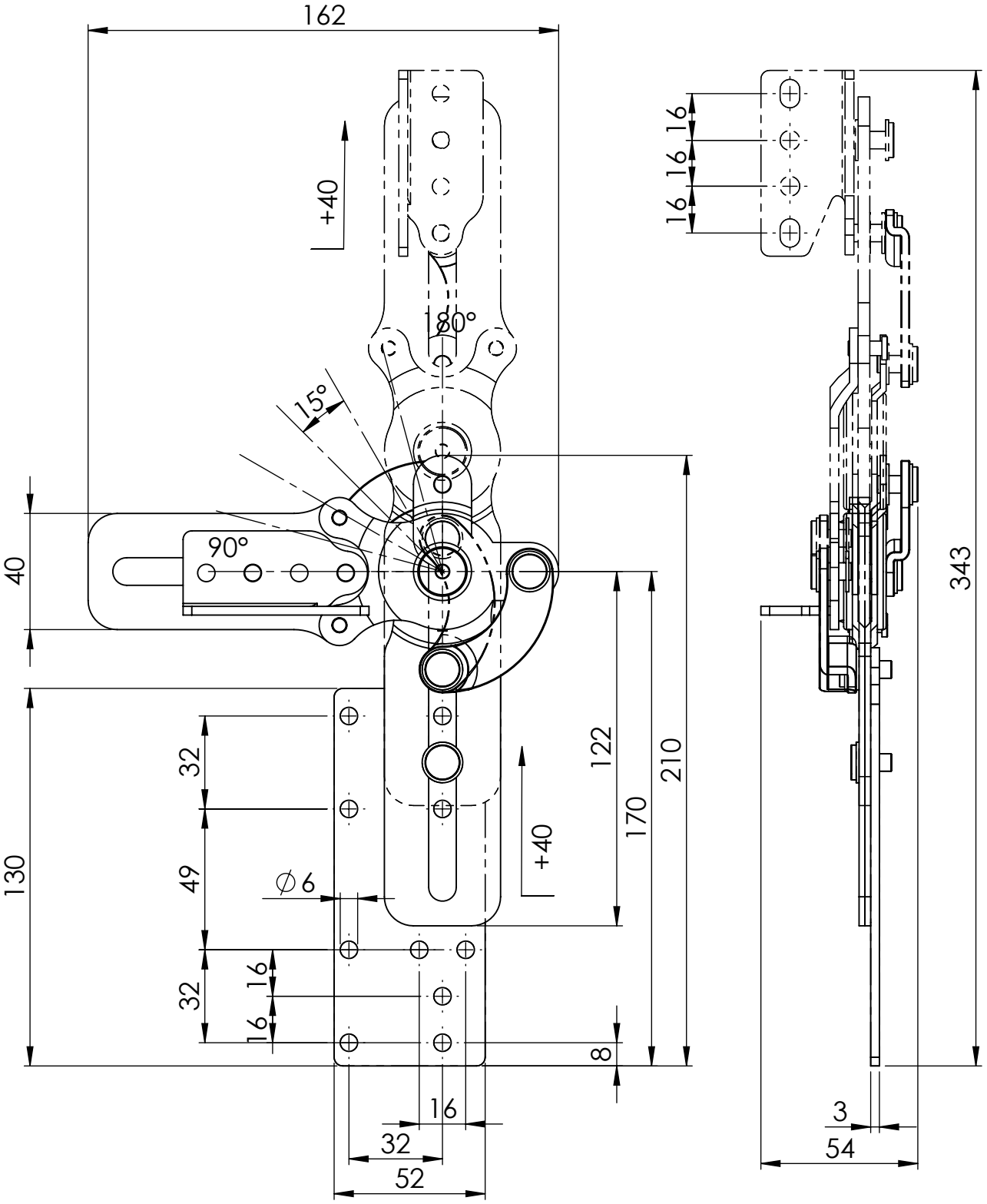HC6200051 90°- 180° 7 posizioni