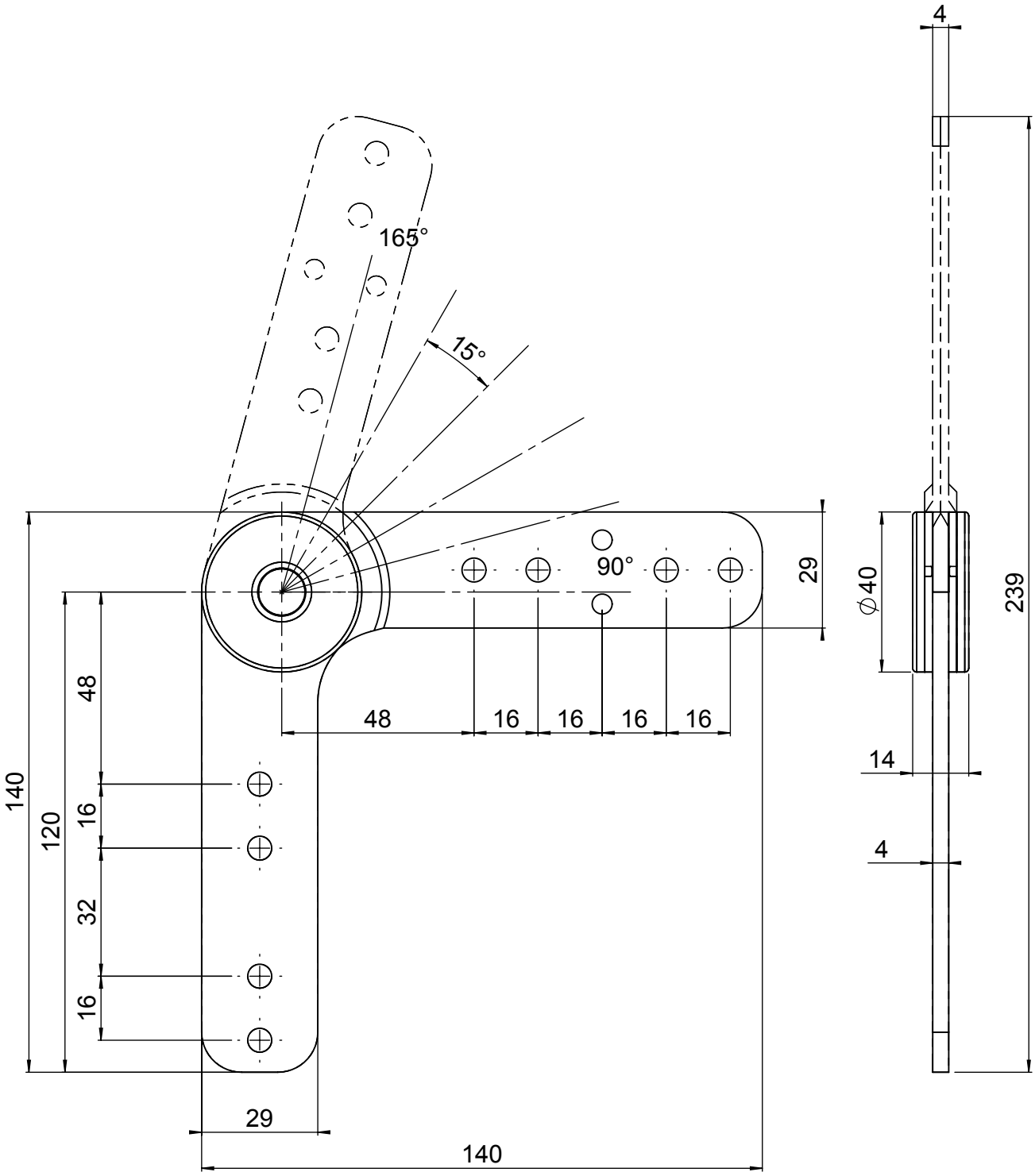HC6200038 90°-165° 6 posizioni