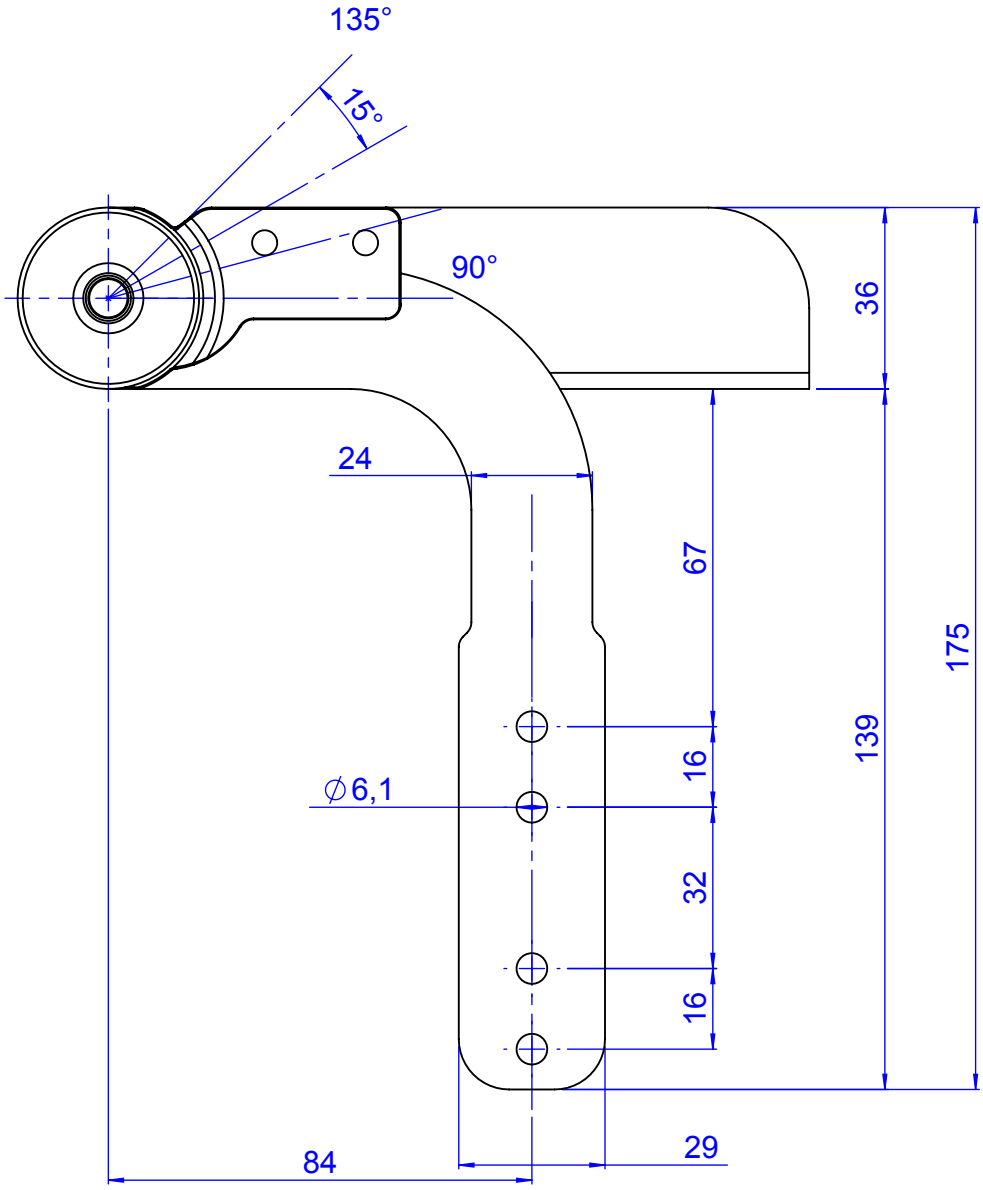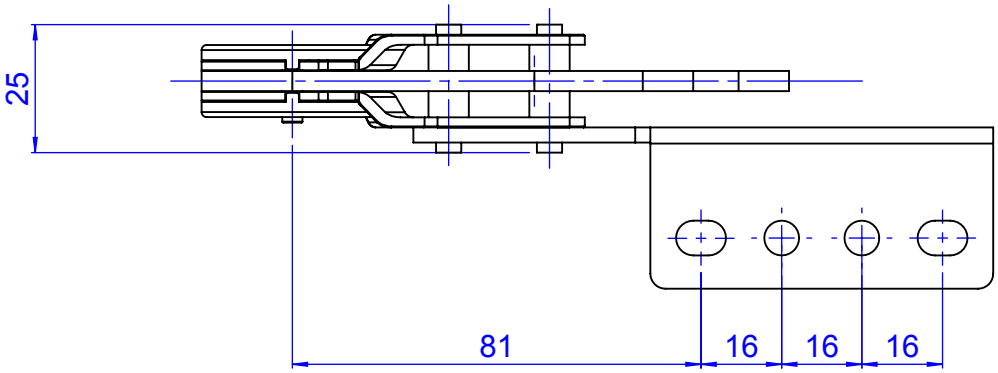HC6200097 90°-135° 4 posizioni