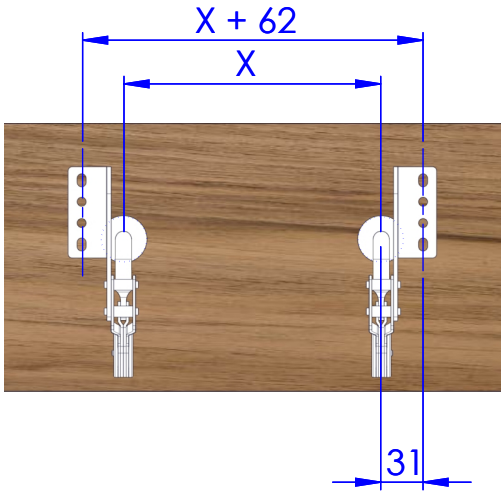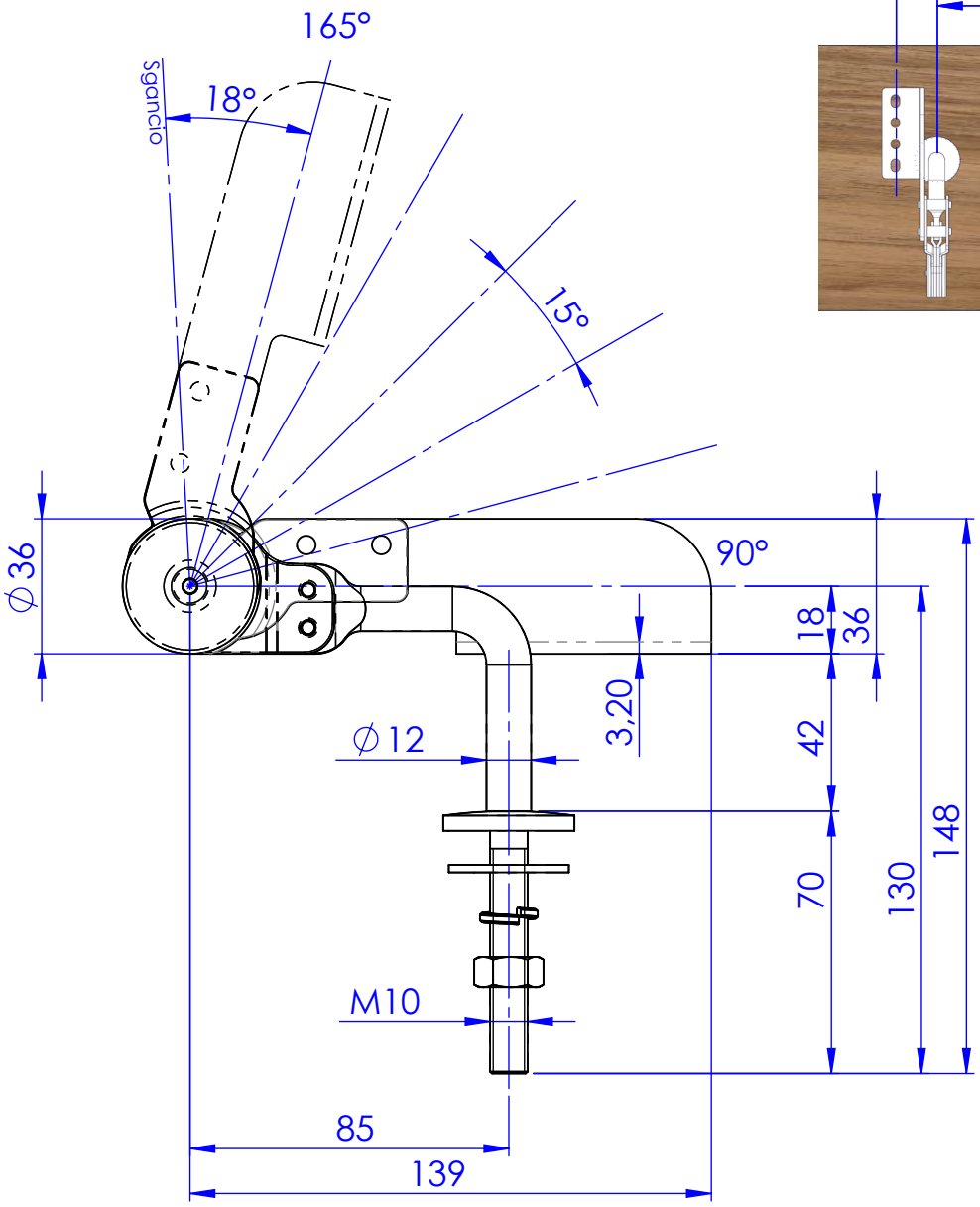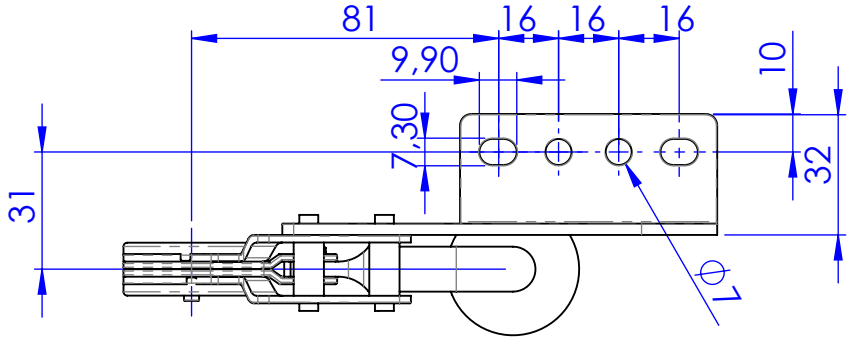HC6200088 90° - 165° 6 posizioni