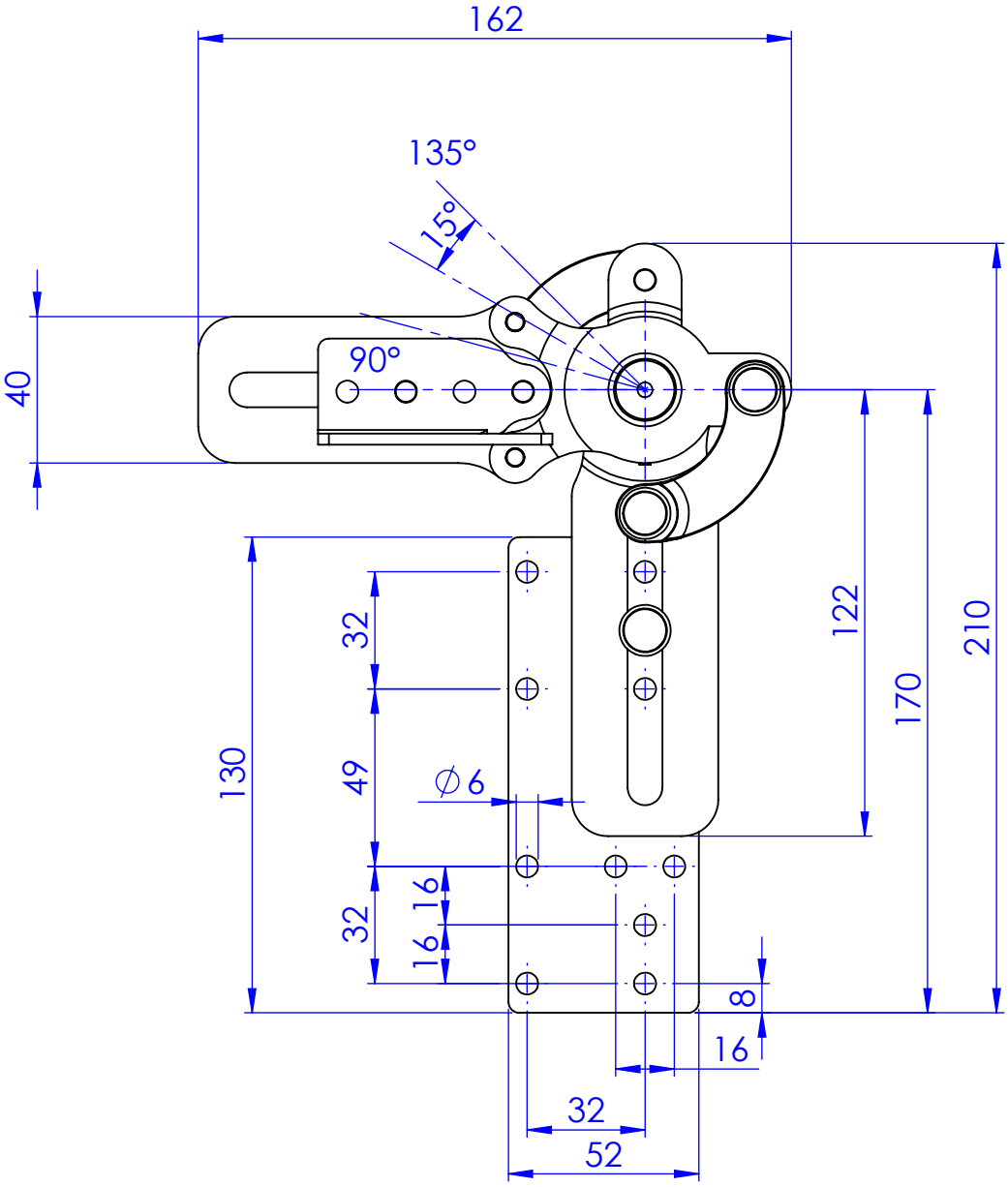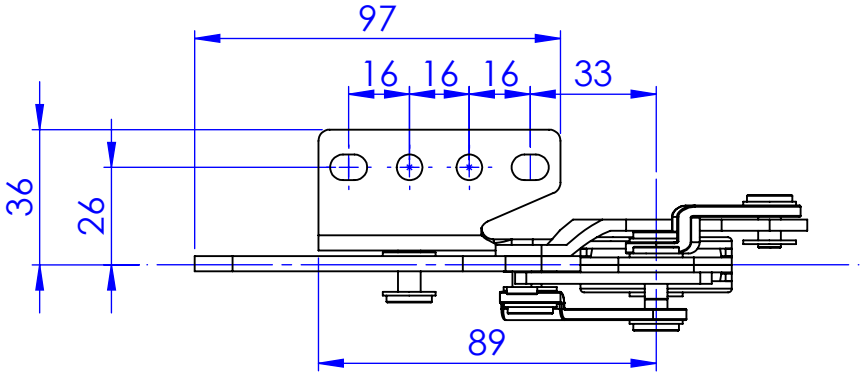HC6200063 90°- 135° 4 posizioni