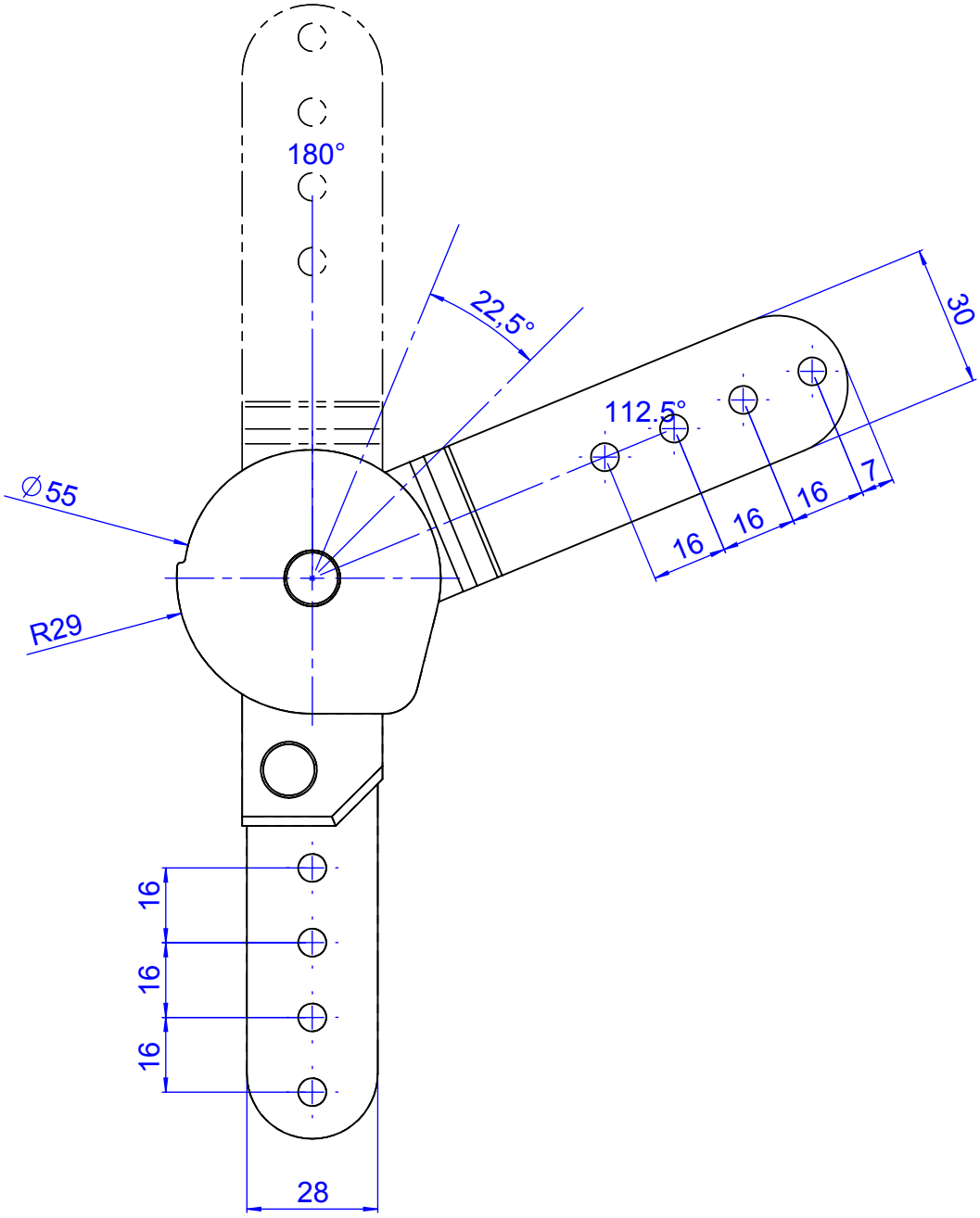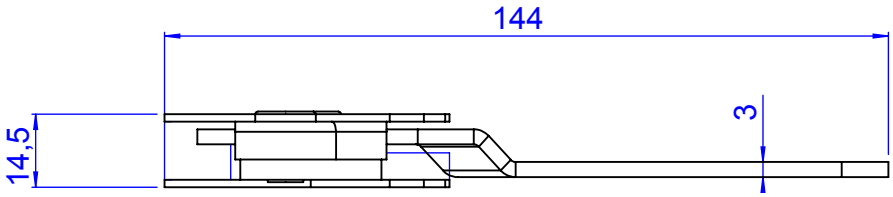HC6200084 112.5°-180° 4 posizioni